BJÖRN KARLSTRÖM

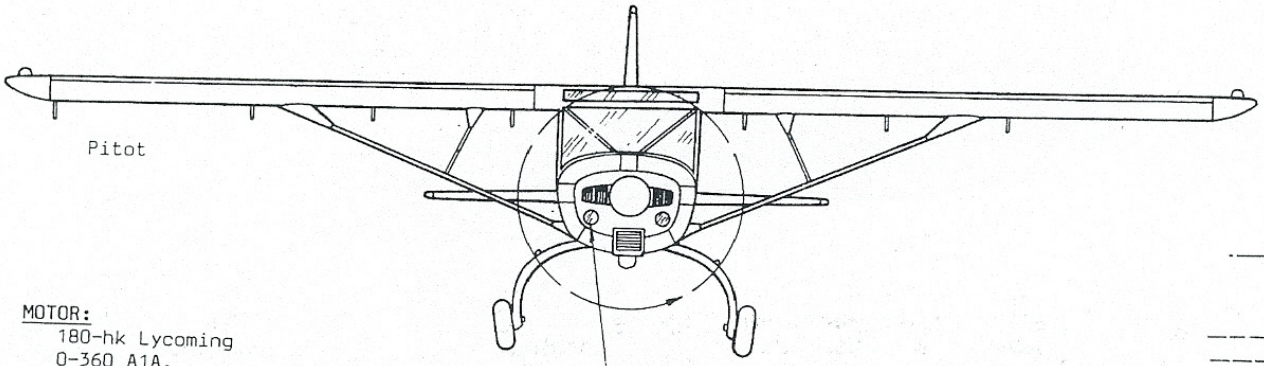

MOTOR:
180-hk Lycoming
O-360 A1A.

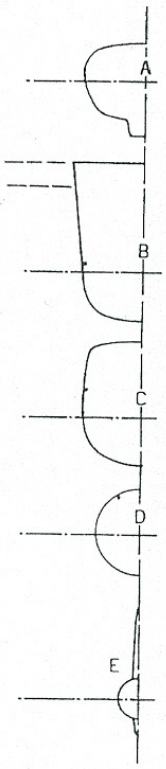

Båda dörrarna var hängda i överkanten, och kunde öppnas individuellt.

(Both doors were hinged at top, and could be opened independently of each other)

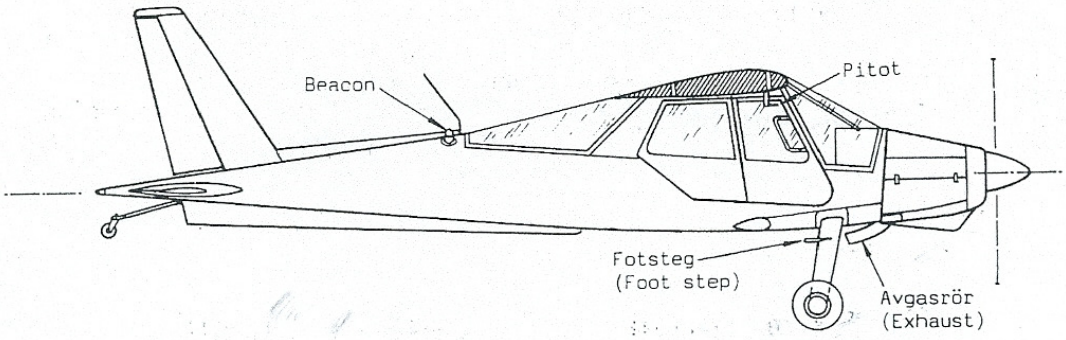

Stålpropeller
med svart baksida.

(Steel propeller
with black rear
face)

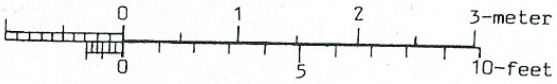

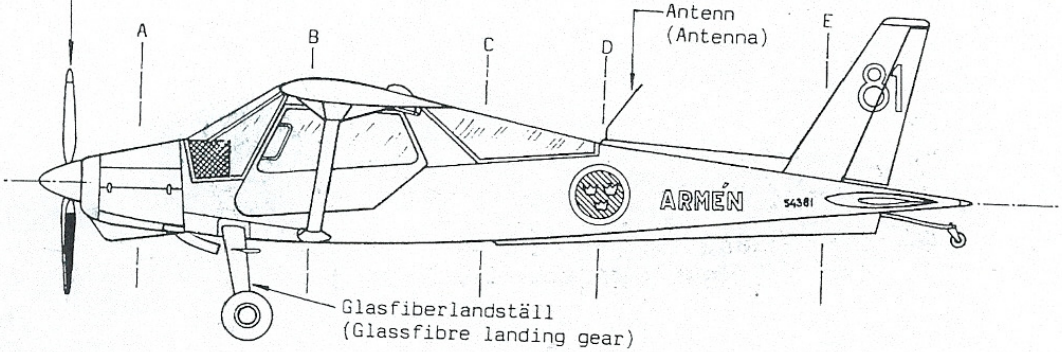

Fpl 54

MFI-10 Vipan